Sezione A-A Tipo del solaio
scala (1:10)

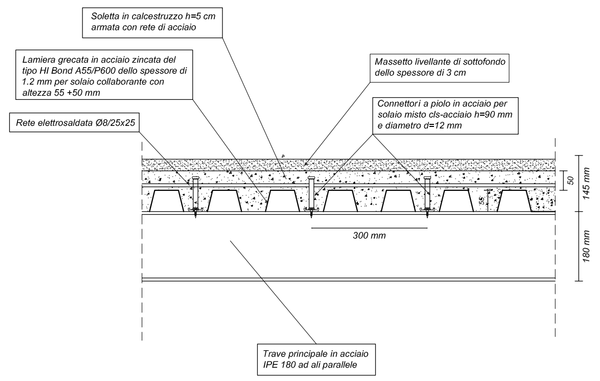

Sezione B-B Tipo del solaio
scala (1:10)

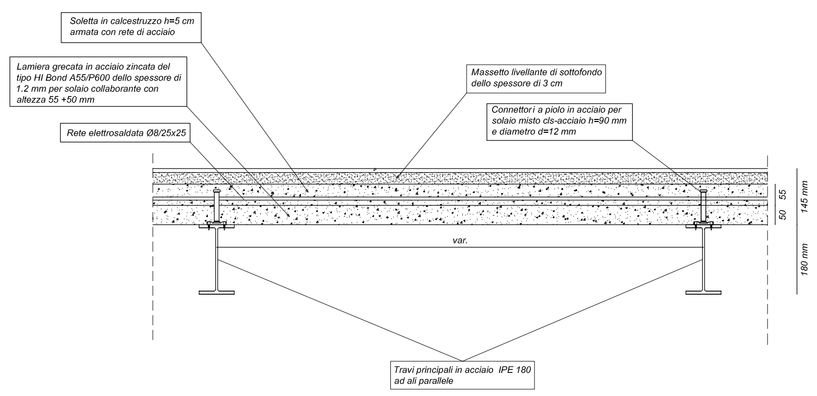

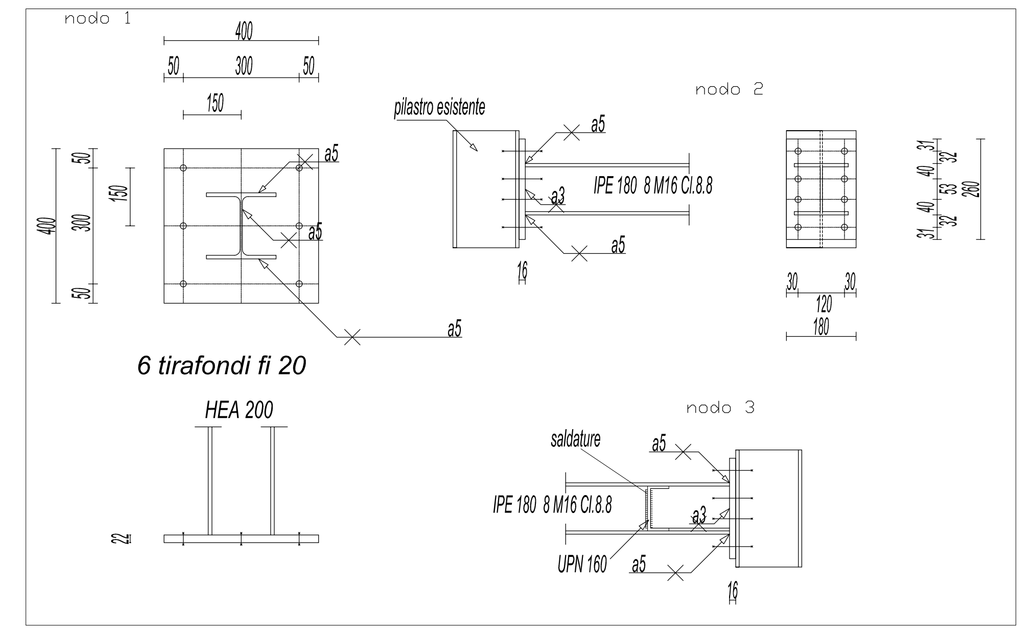

Particolare del sistema di connessione
scala (1:2)

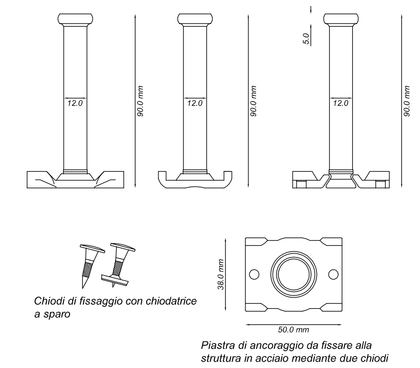

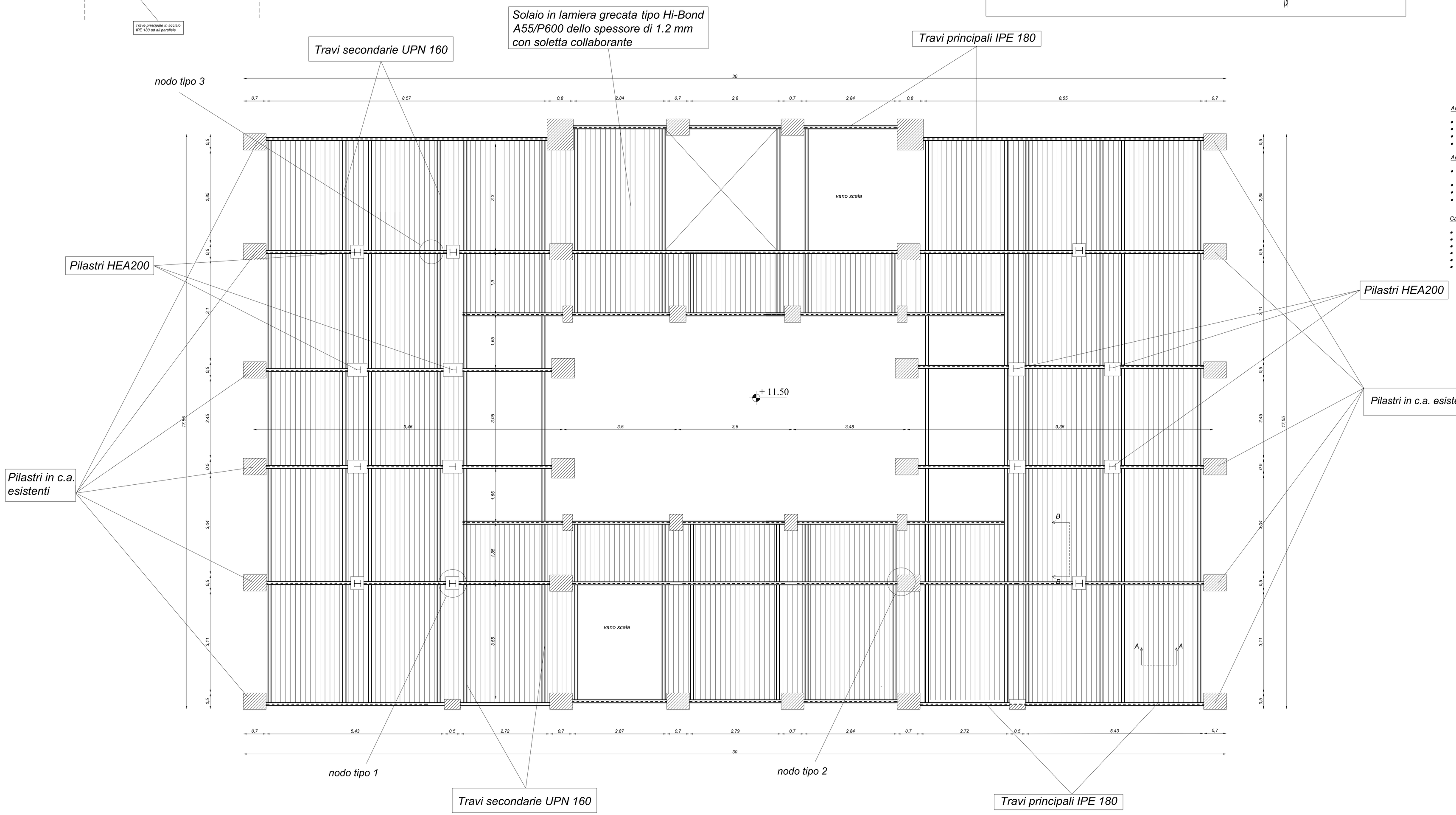

Acciaio per carpenteria metallica

- Acciaio tipo Fe510 (S355) conforme alla norma UNI EN 10025
- Tensione caratteristica di snervamento fyk=3550 kg/cm²
- Tensione caratteristica di rottura fsk=5100 kg/cm²
- Modulo di elasticità di Young E=2100000 kg/cm²

Acciaio per armature

- Acciaio tipo B450C ad aderenza migliorata (corrispondente al tipo FeB44k)
- Tensione caratteristica di snervamento fyk=4500 kg/cm²
- Tensione caratteristica di rottura fsk=5400 kg/cm²
- Tensione di calcolo agli stati limite f_{yd}=3739 kg/cm²

Calcestruzzo

- Classe di resistenza C25/30
- Resistenza caratteristica cubica Rck=300 kg/cm²
- Resistenza caratteristica cilindrica fck=250 kg/cm²
- Modulo di elasticità di Young E=312200 kg/cm²
- Resistenza di calcolo a compressione semplice fcd=141.6 kg/cm²
- Resistenza di calcolo a trazione fctd=12.37 kg/cm²

Malta cementizia

- Malta cementizia fluida espansiva antiritiro corrispondente ai requisisti minimi richiesti dalla norma EN 1504-6, priva di cloruri, costituita da cementi alluminosi, con densità di 2.2 kg/dm³ e di resistenza a flessione a 28 giorni non inferiore a 12 N/mm²

Lamiera grecata

- Acciaio del tipo Fe E280G definito dalla norma UNI EN 10147 con prestazioni meccaniche equivalenti al tipo Fe510
- Modello della lamiera tipo Hi Bond A55/P600, con spessore 1.2 mm con nervature bugnate per solai collaboranti

Sistemi di connessione

- Connessioni a piolo in acciaio del tipo Fe510 (S355)

Regione Siciliana
Dipartimento dei Beni Culturali e dell'Identità Siciliana
Soprintendenza per i beni Culturali ed Ambientali MESSINA

Università degli Studi di MESSINA
Area Servizi Tecnici

RISANAMENTO CONSERVATIVO, CONSOLIDAMENTO STRUTTURALE E ADEGUAMENTO FUNZIONALE DELLA BIBLIOTECA REGIONALE UNIVERSITARIA "GIACOMO LONGO" DI MESSINA
PROGETTO ESECUTIVO

Programma lotto 2012

Elaborato

Carpenteria del solaio in acciaio

			Elaborato PE.Sc.P4
VALIDAZIONE			
AGGIORNAMENTO			
MESSINA			

Progetto Architettonico	Il Responsabile del Procedimento	Progetto Strutture e Impianti
Arch. Mirella Vinci Ing. Salvatore Stopa Arch. Enrico Zaccone Geom. Vincenzo Reale Ing. Roberto Mazzullo	Arch. Salvatore Scuto	Ing. Silvio Lacquaniti Ing. Giovanni Lupo Collaboratori: Geom. Nunzio Chillè

IL RESPONSABILE U.O. VI	IL SOPRINTENDENTE	IL RESPONSABILE AREA SERVIZI TECNICI
Arch. Maria Mercurio	Arch. Rocco G. Scimone	Ing. Francesco Oteri