CALCOLO DEI PERCORSI DI ESODO VERTICALI

Sistemazione e dimensionamento delle vie di uscita secondo l'allegato III al D.M. 10 marzo 1998 a cui è possibile fare riferimento per uffici del tipo 2 in base al punto 16 del titolo III del D.M. 22.02.2006 "Approvazione della regola tecnica di prevenzione incendi per la progettazione, la costruzione e l'esercizio di edifici e/o locali destinati ad uffici"
Poiché le scale servono più piani, per determinare la larghezza al piano bisogna considerare il max affollamento previsto in due piani consecutivi, con riferimento a quelli aventi maggior affollamento.

PIANO	MAX AFFOLLAMENTO	CAPACITA' DI DEFLUSSO	LARGHEZZA DELLE SCALE
Quota 5,75	46 persone	50	Max Affollamento / Capacità di deflusso = 46/50 x 0.60 = 1,75 metri
Quota 8,50	100 persone	50	
Quota 11,50	36 persone	50	

CALCOLO DELLE USCITE DI SICUREZZA AL PIANO

Sistemazione e dimensionamento delle vie di uscita secondo l'allegato III al D.M. 10 marzo 1998 a cui è possibile fare riferimento per uffici del tipo 2 in base al punto 16 del titolo III del D.M. 22.02.2006 "Approvazione della regola tecnica di prevenzione incendi per la progettazione, la costruzione e l'esercizio di edifici e/o locali destinati ad uffici"

PIANO	MAX AFFOLLAMENTO	CAPACITA' DI DEFLUSSO	LARGHEZZA DELLE SCALE
Quota 11,50	46 persone	50	Max Affollamento / Capacità di deflusso = 46/50 x 0.60 = 0,552 metri

Uscite presenti al piano per complessivi 7 moduli pari a 4,20 m così suddivisi nelle due scale:
- uscita n.1 - 2 moduli (uno da 0,90 m ed uno da 0,30 m) per complessivi 1,20 m di larghezza della porta di uscita al piano del tipo REI 60
- uscita n. 2 - 5 moduli (uno da 0,90 m ed uno da 0,30 m) per complessivi 1,20 m di larghezza della porta di uscita al piano del tipo REI 60

CALCOLO DEL NUMERO DI ESTINTORI PORTATILI O CARELLATI

Sistemazione e dimensionamento delle vie di uscita secondo l'allegato V al D.M. 10 marzo 1998 a cui è possibile fare riferimento per uffici del tipo 2 in base al punto 16 del titolo III del D.M. 22.02.2006 "Approvazione della regola tecnica di prevenzione incendi per la progettazione, la costruzione e l'esercizio di edifici e/o locali destinati ad uffici"

PIANO	RISCHIO INCENDIO	N. DI ESTINTORI
Quota 0,00	MEDIO	Superficie Totale / Superficie Coperta = 560/150 = 3,70

Gli estintori considereti sono quelli di tipo 34A - 144B che coprono un superficie di 150 mq per il rischio incendio medio. Viene scelto di installarne n. 4.

Particolare sulla corretta posa a parete degli estintori

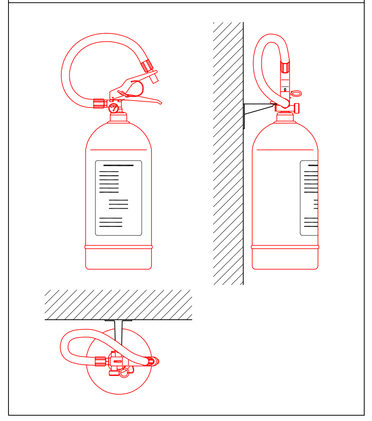

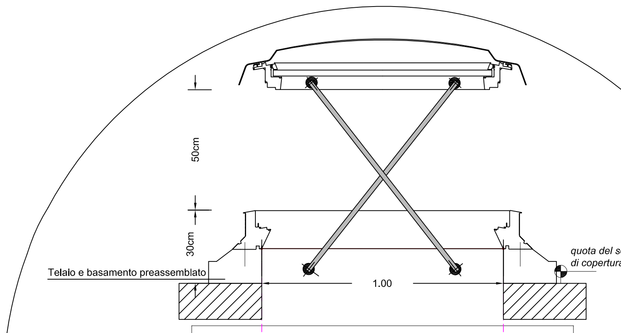

PARTICOLARE CUPOLINO DI AERAZIONE

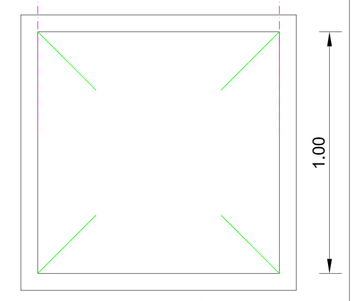

Apertura comandata sia automaticamente dai rivelatori di incendio sia manualmente.

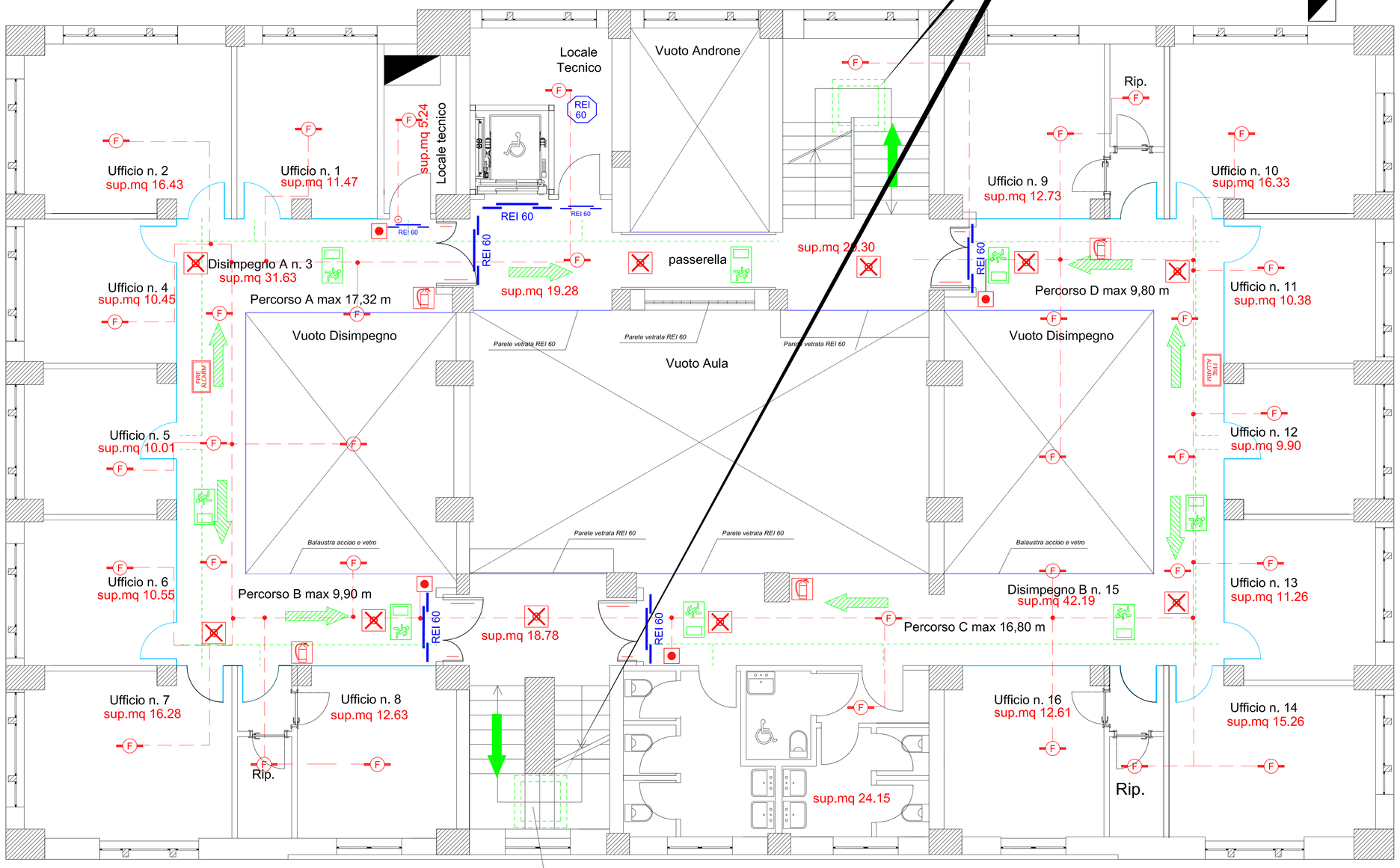

USCITA DI SICUREZZA DAL PIANO - SCALA PROTETTA N. 2

- *Scala n.2 protetta al piano con resistenza al fuoco REI 60*
- *Larghezza della scala 1,20 m*
- *Porta di accesso alla scala REI 60 (con maniglioni antipanico) di larghezza pari a 1,20 m*
- *Portata massima pari a 100 persone*
- *Portata effettiva pari a 36 persone*
- *Portata effettiva / capacitȧ di deflusso = 36/50 = 0,72 moduli*
- *Moduli installati = 2 moduli da 0,90 m ed due da 0,30 m suddivisi in due porte*

La lunghezza massima del percorso di esodo, misurata dalla porta di uscita di ciascun locale con presenza di persone rispetto alle vie di uscita, è calcolata secondo quanto prescritto al punto 6.6 del Titolo II del D.M. 22.02.2006 "Approvazione della regola tecnica di prevenzione incendi per la progettazione, la costruzione e l'esercizio di edifici e/o locali destinati ad uffici"

45 metri per raggiungere un luogo sicuro o l'esterno dell'attività

30 metri per raggiungere una scala protetta

LEGENDA

	Percorso di uscita orizzontale
	Percorso di uscita in basso
	Percorso di uscita in alto
	COMPARTIMENTO CON RESISTENZA AL FUOCO REI 60
	COMPARTIMENTO CON RESISTENZA AL FUOCO REI 90
	COMPARTIMENTO CON RESISTENZA AL FUOCO REI 120
REI 60	PARETE/SEPARAZIONE DI COMPARTIMENTAZIONE REI 60
REI 90	PARETE/SEPARAZIONE DI COMPARTIMENTAZIONE REI 90
REI 120	PARETE/SEPARAZIONE DI COMPARTIMENTAZIONE REI 120
REI 60	PORTA RESISTENTE AL FUOCO PER 60 MINUTI (DEI-055026m/055024f/055026p)
REI 90	PORTA RESISTENTE AL FUOCO PER 90 MINUTI
REI 120	PORTA RESISTENTE AL FUOCO PER 120 MINUTI (DEI-055026/055027h/055025g)
	PORTA DOTATA DI MANIGLIONE ANTIPANICO (DEI-055036b)
	PORTA DOTATA DI MANIGLIONE ANTIPANICO (DEI-055036b)
	PORTA DOTATA DI MANIGLIONE ANTIPANICO (DEI-055036b)
	ILLUMINAZIONE DI SICUREZZA CON SEGNALETICA PERCORSO DI USCITA EMERGENZA
	ILLUMINAZIONE DI EMERGENZA (EPR-14.05.06.01)
	ATTIVATORE MANUALE SOTTOVETRO ALLARME INCENDIO (DEI-055061a)
F	RILEVATORE DI FUMO (AP.IA.01)
F	RILEVATORE DI FUMO IN CONTROSOFFITTO E SEGNALATORE OTTICO
C.R.I.	CENTRALINA RILEVAZIONE INCENDI (DEI-055048d)
	SIRENA ALLARME INCENDIO
FIRE ALARM	AVVISATORE OTTICO/ACUSTICO (DEI-055063c)
	IMPIANTI DI SPEGNIMENTO AUTOMATICO TIPO SPRINKLER - A GAS NOVEC 1230
	ESTINTORE PORTATILE A POLVERE (DEI-055026i)
	ESTINTORE PORTATILE AD ANIDRIDE CARBONICA
	IDRANTE SU DN 45 (AP.IA.19)
	ATTACCO PER AUTOPOMPA (DEI- 055019a)
	PULSANTE A FUNGO PER INTERRUZIONE ENERGIA
	Q.E.G. QUADRO ELETTRICO GENERALE
	Q.E.P. QUADRO ELETTRICO DI PIANO
	PUNTO DI RACCOLTA
	CANALE METALLICA PORTACAVI CON SETTO SEPARATORE E COPERCHIO 150X75 mm (DEI-023074 /023092c /023100a)
	TUBAZIONE IN PVC A VISTA PORTACAVI Ø 20-25 mm
	TUBAZIONE IN PVC SOTTOTRACCIA PORTACAVI Ø 20-25 mm
	COLLARE INTUMESCENTE ATTRAVERSAMENTI PARETI/SOLAI REI (DEI-053128d-f-h)

Regione Siciliana
Dipartimento dei Beni Culturali e dell'Identità Siciliana
Soprintendenza per i beni Culturali ed Ambientali
MESSINA

Università degli Studi di MESSINA
Area Servizi Tecnici

RISANAMENTO CONSERVATIVO, CONSOLIDAMENTO STRUTTURALE E ADEGUAMENTO FUNZIONALE DELLA BIBLIOTECA REGIONALE UNIVERSITARIA "GIACOMO LONGO" DI MESSINA
PROGETTO ESECUTIVO

Programma lotto 2012

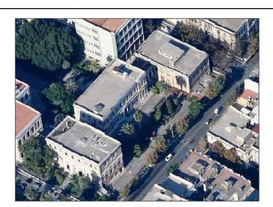

Elaborato: Rilevazione e compartimentazione Piano Soppalco

VALIDAZIONE			Elaborato: PE.IAR.P4
AGGIORNAMENTO			SCALA_1:50
MESSINA			

Progetto Architettonico
Arch. Mirella Vinci
Ing. Salvatore Stopo
Arch. Enrico Zaccone
Geom. Vincenzo Reale
Ing. Roberto Mazzullo

Il Responsabile del Procedimento
Arch. Salvatore Scuto

Progetto Strutture e Impianti
Ing.Silvio Lacquaniti
Ing. Giovanni Lupo

Collaboratori:
Geom. Nunzio Chillè

IL RESPONSABILE U.O. VI
Arch. Maria Mercurio

IL SOPRINTENDENTE
Arch. Rocco G. Scimone

IL RESPONSABILE AREA SERVIZI TECNICI
Ing. Francesco Oteri