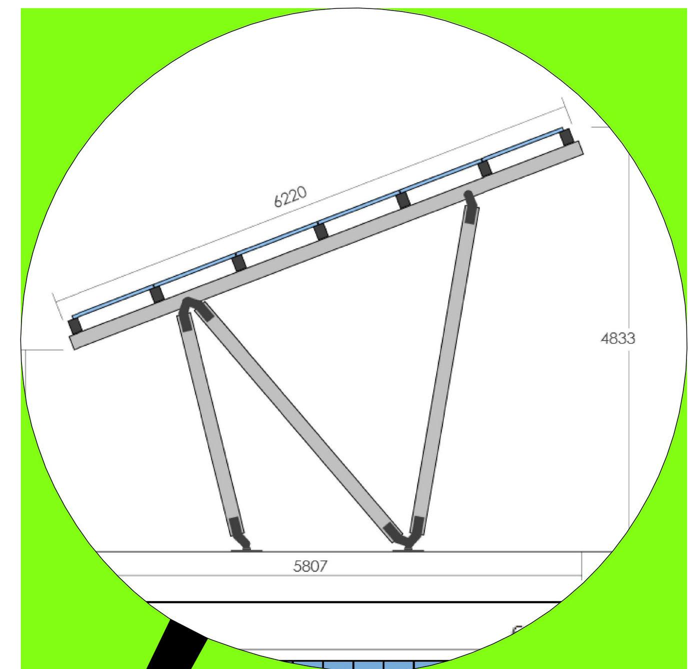

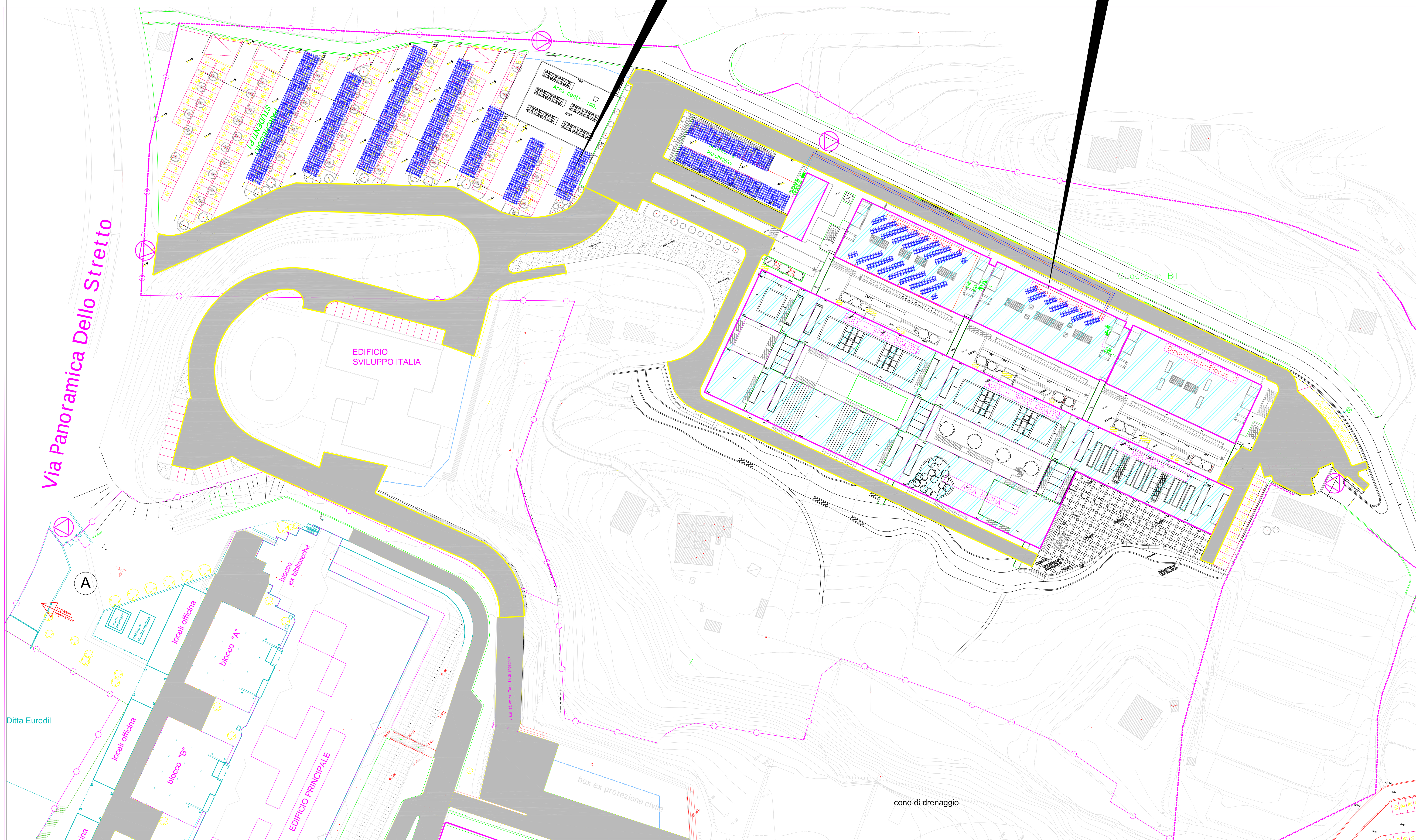

LEGENDA

	FABBRICATI IN PROGETTO	
	VIABILITA' INTERNA	
	PANNELI FOTOVOLTAICI IN SERIE	MONTATI IN PENSILINA DI PARCHEGGIO O SU TELAIO
		IN COPERTURA

UNIVERSITA' DEGLI STUDI DI MESSINA

IngME Efficiency

PROGETTO DEFINITIVO

PROGETTAZIONE:
- AREA SERVIZI TECNICI -
arch. Maria Giovanna Leonardi
ing. Giovanni Lupo
geom. Nunzio Chillè

COLLABORATORI:
- AREA SERVIZI TECNICI -
geom. Giuseppe Risitano

RESPONSABILE UNICO DEL PROCEDIMENTO: ing. Francesco OTERI

DIPARTIMENTO DI INGEGNERIA

SOSTITUZIONE DEI CORPI ILLUMINANTI ESISTENTI CON CORPI ILLUMINANTI LED

ELABORATO
PLANIMETRIA GENERALE

	DATA	NOME	FIRMA
REDATTO			
VERIFICATO			
APPROVATO			

DATA: MARZO 2014

SCALA

CODICE FILE: PD_IN_PG.dwg

PD-PG

REVISIONE	DATA	AGGIORNAMENTI

NOTA: Il controllo delle misure è a carico della ditta esecutrice. Eventuali modifiche dovranno essere concordate con il progettista.